tagliafico luci e arredi urbani snc
www.tagliaficogenova.it
Via Struppa 246 - 16165 Genova (GE) Italy
C.F. / P.IVA 01922130990
Tel. +39 010 803320 / +39 010 803489 – Fax +39 010 8301711 – info@tagliaficogenova.it

Ellisse
350 LED

BP

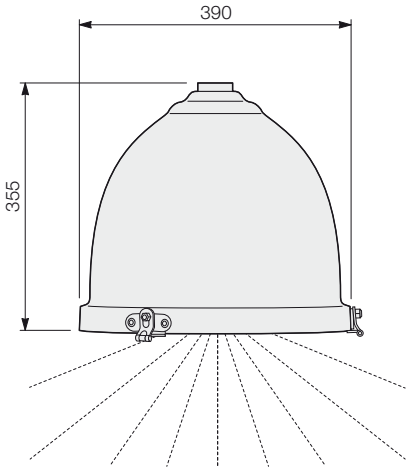

Modello:	**ELLISSE 350 LED**
Codice:	**I 085/LED "A"**
Tipologia:	Apparecchio per illuminazione stradale EN 60598-2-3 Con ottiche asimmetriche (assenza di dispersione della luce verso l'alto e maggior rendimento, nel rispetto delle normative per il risparmio energetico e la riduzione dell'inquinamento luminoso)
Versioni:	**BP** (montaggio a sospensione su bracciali o mensole BP)
Materiale:	Lastra di rame tornita e brunita
Finitura:	Rame brunito e verniciato trasparente
Dimensioni:	∅390×355
Note:	Viteria in acciaio inox
Peso:	9 kg
Esposiz. al vento:	0,11 m²
Cablaggi e Potenze:	12×4W LED - 59W totale. Equivalente ~100W ioduri metallici
Alimentazione:	Reattore elettronico, da 180 a 250 VAC in classe II con PFC attivo, con riduzione automatica della potenza di emissione in caso di sovraccarico e possibilità di dimmeraggio (variazione programmata della potenza durante il periodo di accensione)
Ottiche LED:	Nano ottiche asimmetriche
Temperatura colore:	4500° K, altri valori a richiesta
Grado protezione:	IP54 (vano cablaggio), IP65 (vano ottico)
Schermo ottiche:	In policarbonato con guarnizione siliconica
Collegamento:	Doppio sezionatore manuale per alimentazione/ottica (inclusi)
Conformità:	EN 60598-1, EN 60598-2-3 (prescrizioni generali e di sicurezza) EN 55015, 61000-3-2, 61000-3-3, 61547 (compatibilità elettromagnetica) EN 60825-1 (norme sicurezza sistemi laser) CE ☐ F

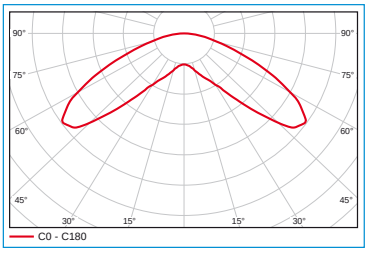

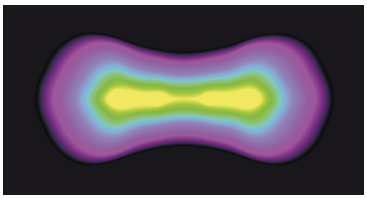

Ottica tipo "A" *Type "A" optic*

tagliafico luci e arredi urbani snc
www.tagliaficogenova.it
Via Struppa 246 - 16165 Genova (GE) Italy
C.F. / P.IVA 01922130990
Tel. +39 010 803320 / +39 010 803489 – Fax +39 010 8301711 – info@tagliaficogenova.it

Ellisse
350 LED

BP

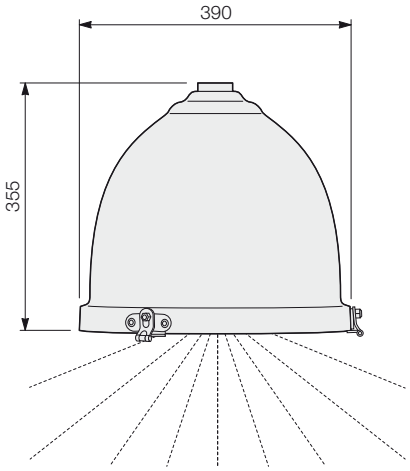

Modello:	**ELLISSE 350 LED**
Codice:	**I 085/LED "B"**
Tipologia:	Apparecchio per illuminazione stradale EN 60598-2-3 Con ottiche asimmetriche (assenza di dispersione della luce verso l'alto e maggior rendimento, nel rispetto delle normative per il risparmio energetico e la riduzione dell'inquinamento luminoso)
Versioni:	**BP** (montaggio a sospensione su bracciali o mensole BP)
Materiale:	Lastra di rame tornita e brunita
Finitura:	Rame brunito e verniciato trasparente
Dimensioni:	∅390×355
Note:	Viteria in acciaio inox
Peso:	9 kg
Esposiz. al vento:	0,11 m²
Cablaggi e Potenze:	20×1W LED - 25W totale. Equivalente ~50W ioduri metallici 40×1W LED - 46W totale. Equivalente ~100W ioduri metallici 60×1W LED - 67W totale. Equivalente ~150W ioduri metallici
Alimentazione:	Reattore elettronico, da 180 a 250 VAC in classe II con PFC attivo, con riduzione automatica della potenza di emissione in caso di sovraccarico e possibilità di dimmeraggio (variazione programmata della potenza durante il periodo di accensione)
Ottiche LED:	Asimmetriche
Temperatura colore:	4500° K, altri valori a richiesta
Grado protezione:	IP54 (vano cablaggio), IP65 (vano ottico)
Schermo ottiche:	In cristallo temperato con guarnizione siliconica
Collegamento:	Doppio sezionatore manuale per alimentazione/ottica (inclusi)
Conformità:	EN 60598-1, EN 60598-2-3 (prescrizioni generali e di sicurezza) EN 55015, 61000-3-2, 61000-3-3, 61547 (compatibilità elettromagnetica) EN 60825-1 (norme sicurezza sistemi laser) CE ☐ F

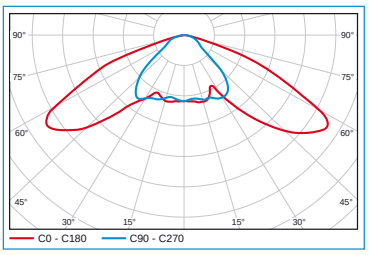

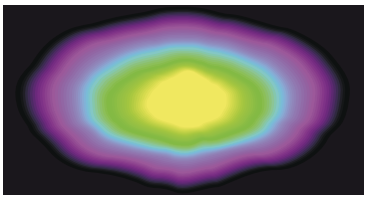

Ottica tipo "B" *Type "B" optic*